ՄՈՆՏԱԺԱՅԻՆ ՍԽԵՄԱ

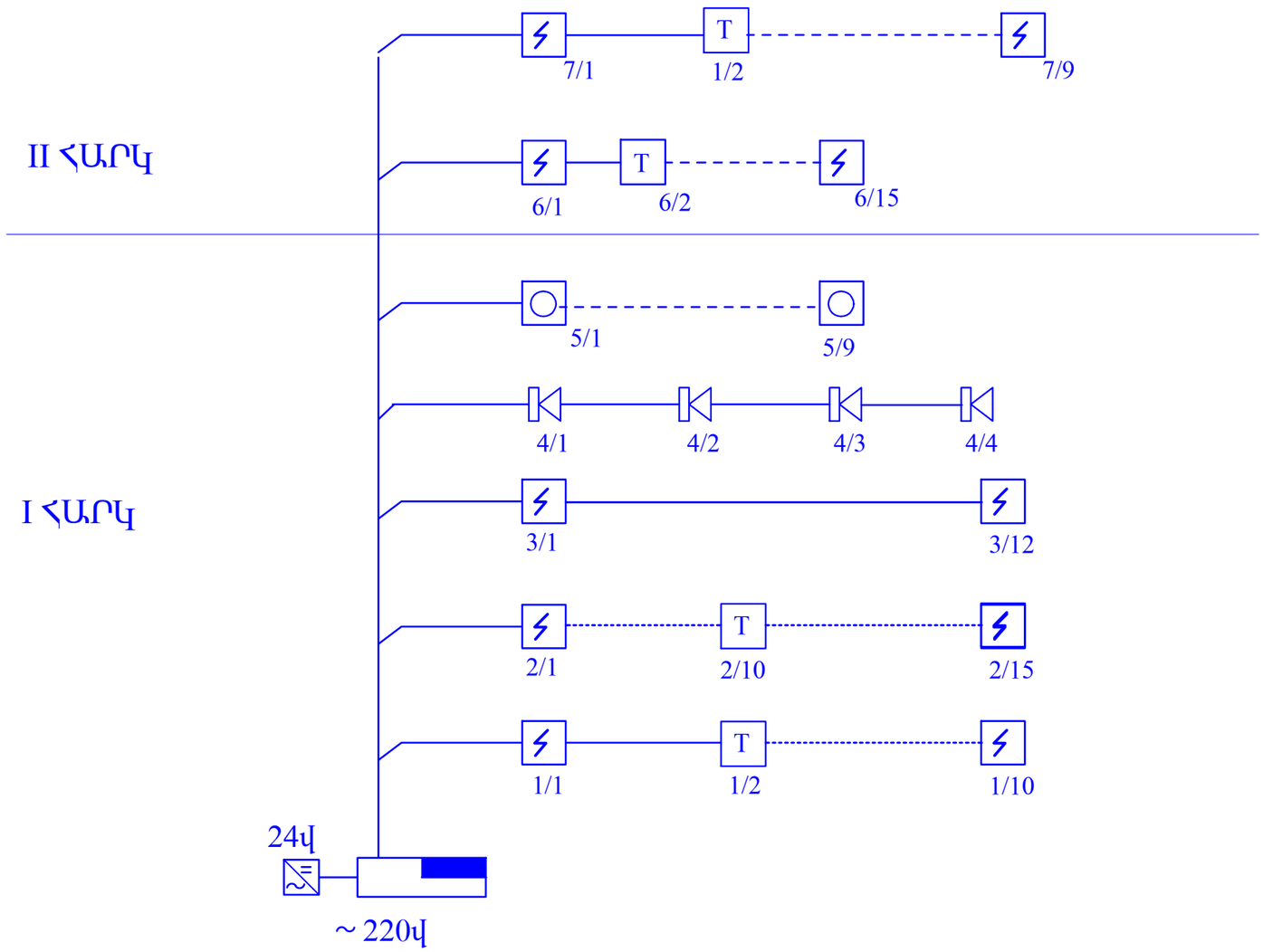

ՊԱՅՄԱՆԱԿԱՆ ՆՇԱՆՆԵՐ

- 20 Մուտքանի հսկիչ պանել LSD ստեղնաշարով
- Հրդեհային ծխային ազդասարք
- Հրդեհային ջերմային ազդասարք
- Հրդեհային ձեռքի ազդասարք
- 7/1 – Հրդեհային լուսաձայնային ազդասարք
- 1/3 – Հրդեհային ազադասարքերի ճառաքայթի համարը և քանակը

ՏՆՕՐԵՆ	Մ.ՅՈՒՍՆՅԱՆ		TGQ - 06 ՃԱՄԲԱՐԱԿԻ ԹԻՎ 3 ՄԱՆԿԱՊԱՐՏԵԶԻ ՎԵՐԱԿԱՌՈՒՑՈՒՄ			
ՆԳԾ	Ն.ՍՏԵՓԱՆՅԱՆ					
ՆԱԽԱԳԾԵՑ	Մ.ՍՈՖՅԱՆ		Հակահրդեհային ազդանշանում	ՓՈՒԼ	ԹԵՐԹ	ԹԵՐԹԵՐ
				ԱՆ	ՀԱ-2	4
			Մոնտաժային սխեմա	«ՄԱՌԱ ԵՎ ԴՈՒՍՏՐԵՐ» ՍՊԸ		